YUEI CASTER

신제품정보

신 발 매

충격흡수시리즈

HEAVYSTAR

산업용 캐스터

PMS-150

일본제

시동성 중시 타입으로 새롭게 등장!

시동이 가벼워졌다!!

가볍다 조용하다 강하다

바퀴의 마모가 적으며 긴 수명을 실현!

선회 시동성이 좋으며 작업부담을 경감!

이상 진동현상을 억제하며 저소음으로 쾌적!



PMS-150AW
견인추천

PMS-150UWB/INJ(E46)
시동성 향상

PMS형 용도에 맞춰 선택하는 두가지 타입

내하중 중시타입

PMS-150UWB/INJ

1 쿠션 성능을 검증

충격저감 약 1/5 자사동등품비교

스프링 내장으로 충격을 흡수

압축시험에서 PMS-150UWB/INJ의
최대하중은 2,902daN.타사 동등품(2320daN)과
비교하여 약125%의 강도가 있으며
중량물 운반에도 여유의 내하중성능이 있다.

■ 압축시험결과 (수직하중)

시 료 명	최대하중(daN)	변형량(mm)
PMS-150UWB/INJ	2902	13.76
PMS-150UWB/INJ(E46)	2465	12.90
일반산업용 캐스터	2320	11.92

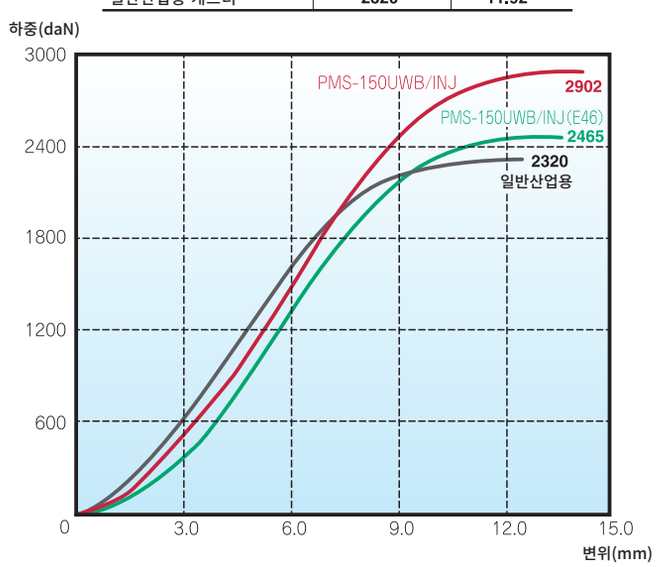

시동성 중시타입

PMS-150UWB/INJ(E46)

2 시동성 중시타입

부하저감 약 30% 자사동등품비교 (500daN)

가벼운 시동력으로 뛰어난 조작성

선회시동력 시험에서 PMS-150UWB/INJ(E46)의
시동부하가 약30%저감(종래품 비교)
타사 동등품과 비교한 경우에도 약18%(하중500daN시)
정도 압도적으로 원활한 시동성능을 실현하고 있다.



■ 선회시험력 시험결과(180° 선회 시동력) 단위(daN)

시 료 명	부하 250daN	부하 500daN
PMS-150UWB/INJ	9.7	23.4
PMS-150UWB/INJ(E46)	5.9	16.9

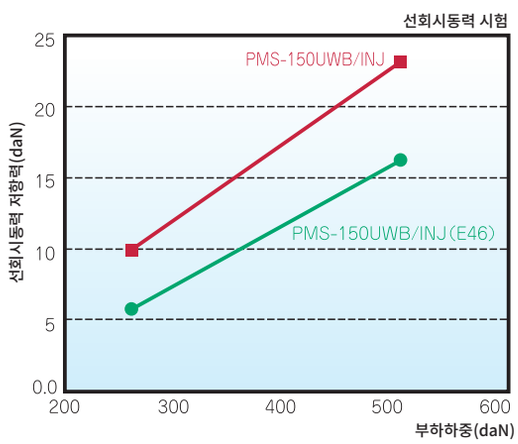

신설계의 축 받침 구조에 의한 이상현상(편심회전에 따른 진동)을 줄여준다!

신설계의 축 받침 구조

신설계의 축 받침구조에 의하여 강구의 유지력을 높였으며 선회 시동성의 비약적인 향상을 도모하여 진동피로를 줄여준다. 선회성이 안정되며 궤도면의 강구손상이 벌생하지 않아 원활한 주행성을 보이며 긴 수명을 보장한다.

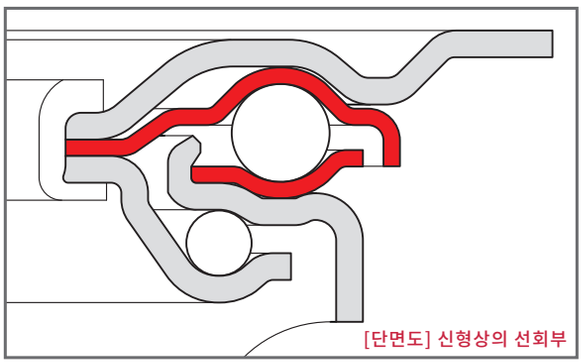

[단면도] 신형상의 선회부

긴수명 약 3~5배 자사종래품비교

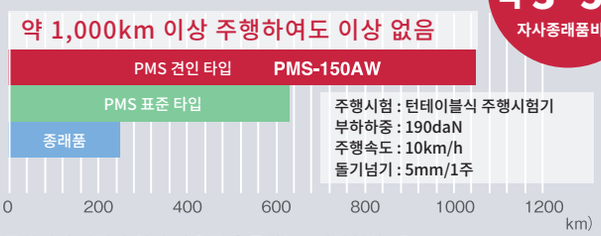

주행시에 바퀴가 얇아 좌우로 흔들리는 <이상현상>은 캐스터의 선회부에 부담이 주어, 축적된 금속피로에 의하여 접목부분이 부러지는 문제가 발생 할 수 있다. 유에이캐스터의 신모델은 선회부에 특수강판을 사용함과 동시에 신형상의 선회부(적색부)에 강구를 확실하게 보강하여 바퀴의 부러짐을 대폭 저감하였다.

주행실험 동영상은 여기로

http://www.youtube.com/watch?v=CtBWPRjF_Mg

PMS형 (자재타입)

견인에도 대응할 수 있도록 개발된 최신 캐스터에 Ø150mm에 시동선회성능을 높힌 (E46) 신등장! 또한 인력 운반 시에도 가볍게 움직이는 Ø100mm 타입을 새롭게 선보여 추가하였습니다.

개선 포인트

- 긴 수명으로 시설내의 경비를 절감
- 시동성이 가벼워 작업부담을 경감
- 이상현상을 억제 저소음으로 쾌적



외관수치도

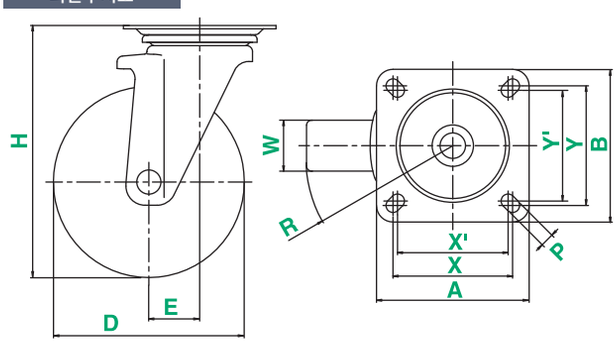

■ 사 양

수치단위 : mm

품 번	바 퀴	바퀴직경 D(mm)	바퀴폭 W(mm)	설치높이 H(mm)	설치장소 A×B(mm)	설치수치 X×Y(X'×Y') (mm)	구경 P(mm)	편심 E(mm)	선회반경 R(mm)	허용중량 daN(kgf)	질량 (g)
NEW PMS-100WB	강판호일 고무(B입)차	100	32	144	95×95	74×74 (67×67)	11	32	82	120 (122.4)	1000
PMS-130WB		130	40	177	110×110	90×90 (80×80)	11	40	105	180 (183.6)	1640
PMS-150WB		150	40 ※1	198	120×120	94×94 (87×87)	11	40	115	200 (204.0)	1880
PMS-200WB		200	43	250	144×144	120×120 (105×105)	11.5	56	156	250 (255.0)	3775
NEW PMS-100UWB	강판호일 우레탄(B입)차 ※2	100	32	144	95×95	74×74 (67×67)	11	32	82	180 (183.6)	1250
PMS-130UWB		130	35	177	110×110	90×90 (80×80)	11	40	105	250 (255.0)	2020
PMS-150UWB		150	38	198	120×120	94×94 (87×87)	11	40	115	300 (306.0)	2350
NEW PMS-150UWB(E46)		150	38	198	120×120	94×94 (87×87)	11	46	121	300 (306.0)	2350
PMS-200UWB		200	42	250	144×144	120×120 (105×105)	11.5	56	156	400 (408.0)	3855
NEW PMS-100GUB	나일론 호일 우레탄(B입)차	100	32	144	95×95	74×74 (67×67)	11	32	82	100 (102.0)	900
PMS-130GUB		130	40	177	110×110	90×90 (80×80)	11	40	105	180 (183.6)	1500
PMS-150GUB		150	40	198	120×120	94×94 (87×87)	11	40	115	200 (204.0)	1700
PMS-200GUB		200	43	250	144×144	120×120 (105×105)	11.5	56	156	250 (255.0)	3200
PMS-150AW	알루미늄 호일 고무(B입)차	150	42	198	120×120	94×94 (87×87)	11	40	115	250 (255.0)	2000
PMS-200AW		200	45	250	144×144	120×120 (105×105)	11.5	56	156	300 (306.0)	3800

스토퍼 부착 고정차도 준비하였습니다.

※1 : 바퀴직경 Ø150, 강판호일 고무(B입)차는 폭이 넓은 바퀴의 제작도 가능
※2 : 강판호일 우레탄(B입)차는 인젝션의 성형바퀴의 제작도 가능

株式会社 ユーエイ

□東 京 支 店 〒101-0021 東京都千代田区外神田6-13-10 プロステック秋葉原5階 TEL (03)5816-1155
□中 部 支 店 〒486-0824 愛知県春日井市割塚町58 TEL (0568)86-3066
□大 阪 支 店 〒578-0965 大阪府東大阪市本庄西1丁目8番39号 TEL (06)6747-5618
□広島営業所 〒733-0002 広島県広島市西区楠木町2-5-18 新光ビル102号室 TEL (082)509-2105
□福岡営業所 〒812-0023 福岡県福岡市博多区奈良屋町11-6 NS奈良屋ビル3F TEL (092)261-5607

홈페이지에서 도면 다운로드가 가능합니다. www.yueicaster.co.jp